NOVA - FEKA

ПОГРУЖНЫЕ НАСОСЫ ДЛЯ УДАЛЕНИЯ СТОКОВ. БЫТОВАЯ СЕРИЯ.

CE

ОСНОВНЫЕ СВЕДЕНИЯ

Применение

Погружной насос из серии NOVA предназначен в основном для стационарной установки и работы в автоматическом режиме в бытовых применениях, осушения подвалов и гаражей, подверженных затоплению. Благодаря компактным размерам, ручке для переноски, насос может также использоваться как мобильный аварийный насос для откачивания воды из баков, бассейнов, фонтанов, котлованов и тоннелей.
Насос также является идеальным вариантом для садовых работ.
Погружной насос из серии FEKA предназначен для перекачивания канализационных вод из выгребных ям, способен пропускать твердые частицы, содержащиеся в жидкости, с диаметром не более 25 мм.
Встроенный поплавок позволяет установить насос стационарно и гарантирует автоматическую работу насоса.
Поставляются также специальные версии насосов с исполнением вала двигателя из нержавеющей стали специальной марки (SV).

Конструктивные характеристики насоса

Герметичный корпус насоса, рабочее колесо, верхняя крышка и всасывающая решетка из технополимера.
Кожух электродвигателя, вал двигателя и крепежные винты из нержавеющей стали.
Уплотнение вала двигателя - тройное с V-образными резиновыми сальниками, с промежуточной масляной камерой.

Конструктивные характеристики мотора

Погружной асинхронный электродвигатель, продолжительного действия.
Статор помещен в герметичный кожух, закрываемый сверху верхней крышкой насоса, под которой также находятся электрическая разводка, микровыключатель поплавка и конденсатор.
Ротор вращается в подшипниках с консистентной смазкой, гарантирующих низкий уровень шума и большой ресурс.
В однофазных моделях в обмотку статора установлен тепловой выключатель, под верхней крышкой закреплен конденсатор.
Трехфазные модели должны быть оснащены дополнительной защитой от перегрузки и короткого замыкания.
Конструкция соответствует Стандартам CEI 2-3 и CEI 61-69 (EN 60335-2-41).

Степень защиты:	IP 68
Класс изоляции:	F
Стандартное напряжение:	однофазное 220-240 В / 50 Гц
	трехфазное 400 В / 50 Гц

Стандартная длина кабеля питания для однофазных моделей (с вилкой SCHUKO CEE 7 - VII - UNEL 47166-68):

5 метров H05 RN-F для NOVA 180 M-A - NOVA 300 M-A
NOVA 600 M-A - FEKA 600 M-A;
10 метров H05 RN-F для NOVA 180 M-NA - NOVA 200 M-NA;
10 метров H07 RN-F для NOVA 600 M-NA - FEKA 600 M-NA;

Стандартная длина кабеля питания для трехфазных моделей: 5 метров H07 RN-F.

ТЕХНИЧЕСКИЕ ХАРАКТЕРИСТИКИ

N.	Наименование детали*		Материал
1	Корпус насоса		Технополимер
4	Рабочее колесо		Технополимер
29	Кольцевое уплотнение		Резина NBR
32	Стопорное кольцо		Нержавеющая сталь 12E - UNI 7435
54	Двигатель:	Внешний корпус	Нержавеющая сталь AISI 304 X5 CrNi 1810 - UNI 6900/71
		Вал ротора	Нержавеющая сталь AISI 416 X12 CrS13 UNI 6900/71
			Для моделей в версии SV нержавеющая сталь AISI 431
78	Напорный диск (для насосов NOVA)		Технополимер
79	Всасывающая решетка		Технополимер
83	Поплавок		Технополимер

* Находящиеся в контакте с водой

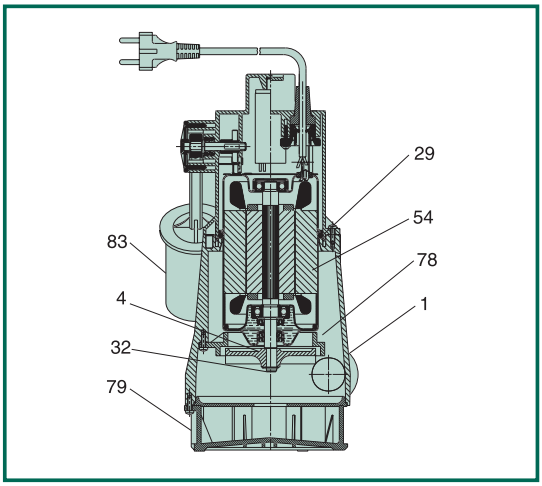

- Рабочий диапазон: от 1 до 16 м³/ч с напором до 10,2 м
- Перекачиваемая жидкость: NOVA грязная сточная вода без волокон и больших твердых частиц
  FEKA фекальные воды из выгребных ям
- Свободный проход твердых частиц через решетку: NOVA 180 - NOVA 2005 мм
  NOVA 300 - NOVA 600 10 мм
  FEKA 600 25 мм
- Минимальный уровень осушения: NOVA 180 77 мм
  NOVA 200 - NOVA 180 NA 8 мм
  NOVA 300 85 мм
  NOVA 600 A - FEKA 600 A175 мм
  NOVA 600 NA - FEKA 600 NA 48 мм
- Температура жидкости: от 0°C до +35°C для бытового применения (EN 60335-2-41)
- Максимальная глубина погружения: 7 метров
- Максимальное время работы без воды: 1 минута
- Установка: стационарная или мобильная, в вертикальном положении

Модель	С ПОПЛАВКОМ (A)	БЕЗ ПОПЛАВКА (NA)
NOVA 180	да	да
NOVA 200	нет	да
NOVA 300	да	нет
NOVA 600	да	да
FEKA 600	да	да

- Минимальные размеры приямка для стационарной установки насоса с поплавком:

NOVA 180 - NOVA 300

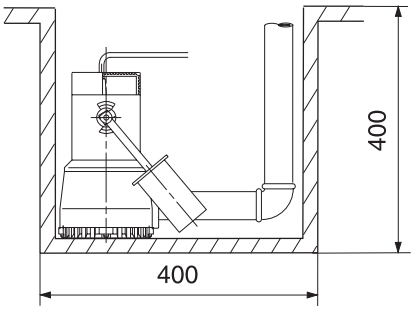

NOVA 600 - FEKA 600

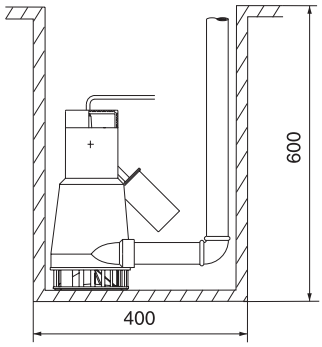

Гидравлические характеристики получены для жидкости с кинематической вязкостью 1 мм²/с и плотностью 1000 кг/м³. Допуски гидравлической характеристики соответствуют ISO 9906.

NOVA 300

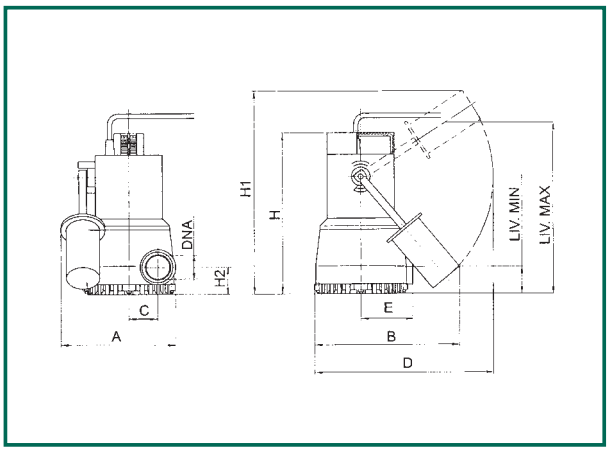

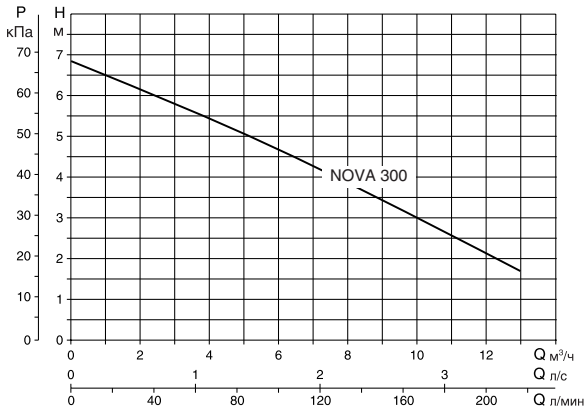

Модель	A	B	C	D	E	H	H1	H2	LIV. MIN.	LIV. MAX	DNM	Размеры упаковки			Объем м³	Вес кг
												L/A	L/B	H		
NOVA 300 M-A	181	235	46	296	82	262	354	47	85	285	1¼"G	287	202	320	0,019	4,6

Модель	Электрические характеристики							Гидравлические характеристики (n ~ 2850 1/мин)									
	Напряжение, 50 Гц	P1 макс, Вт	P2 ном кВт	P2 ном л.с.	In A	конденсатор мкФ	конденсатор Vc	Q м³/ч	0	3	4,5	6	7,5	9	10,8	12	13,02
								Q л/мин	0	50	75	100	125	150	180	200	217
NOVA 300 M-A	1x220-240 В ~	355	0,22	0,3	1,6	8	450	H (м)	6,8	5,6	5,1	4,6	4	3,4	2,7	2,2	1,7

* Также поставляется версия с исполнением вала двигателя из специальной стали (SV).

NOVA 600

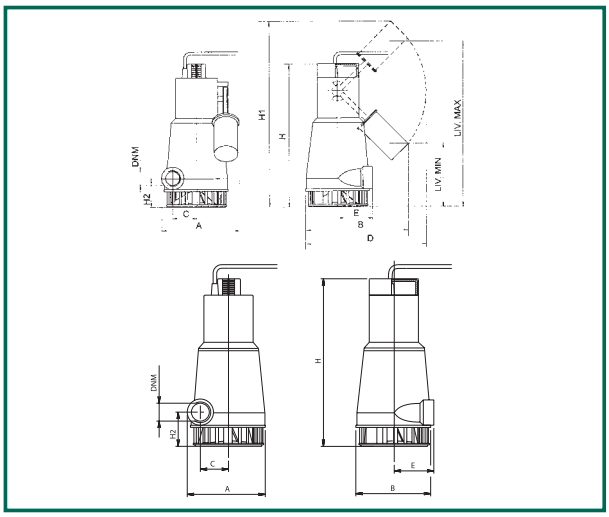

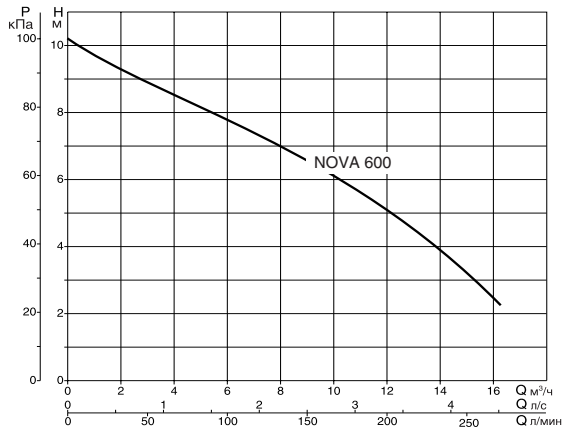

Модель	A	B	C	D	E	H	H1	H2	LIV. MIN.	LIV. MAX	DNM	Размеры упаковки			Объем м³	Вес кг
												L/A	L/B	H		
NOVA 600 M-A	193	235	56	296	90	368	443	73	190	390	1¼"G	287	202	431	0,025	7
NOVA 600 (M-T)-NA	162	160	56	–	90	368	–	73	–	–	1¼"G	287	202	431	0,025	6,7

Модель	Электрические характеристики							Гидравлические характеристики (n ~ 2850 1/мин)									
	Напряжение, 50 Гц	P1 макс, Вт	P2 ном кВт	P2 ном л.с.	In A	конденсатор мкФ	конденсатор Vc	Q м³/ч	0	3	4,5	6	7,5	9	12	15	16,2
								Q л/мин	0	50	75	100	125	150	200	250	270
NOVA 600 M	1x220-240 В ~	800	0,55	0,75	3,4	14	450	H (м)	10,2	8,9	8,3	7,8	7,2	6,6	5	3,1	2,3
NOVA 600 T	3x400 В ~	800	0,55	0,75	1,6	–	–										

* Также поставляется версия с исполнением вала двигателя из специальной стали (SV).